4069
9154
4577
4629
9257
4114
3864
8136
8136
3864
4114
9257
4629
4629
9257
4114
4190
1000
2151
1651
2651
2175
2675
1675
2925
8000
5m长
增设系杆
6m长
增设系杆
1
2
3
17800
18000
24000
18000
18000
95800

GJ1增强布置图

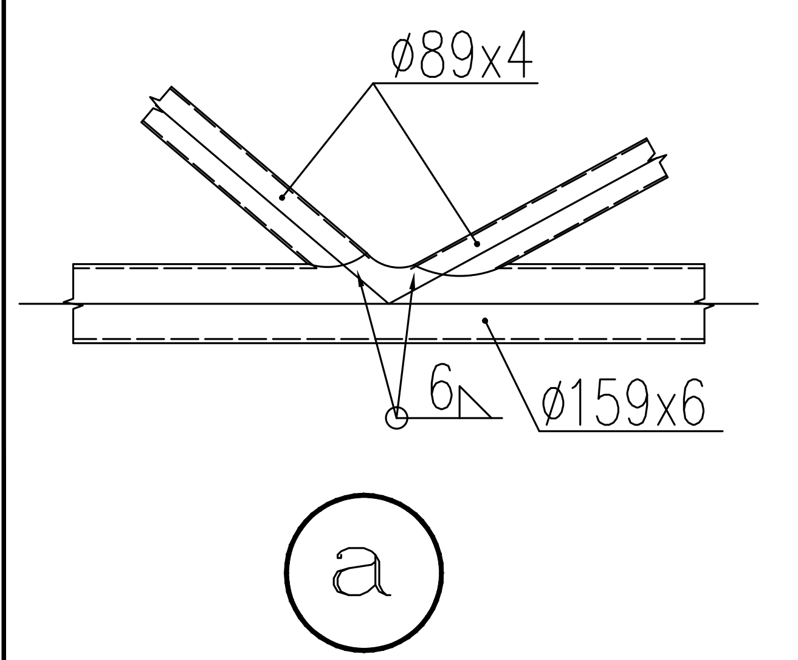
ø89x4
6
ø159x6
a

说明:

1、桁架需预先在工厂内制作、焊接、成孔、涂刷完毕，油漆同厂房原用或更高级油漆，颜色需一致；
2、增强所需圆管为焊接钢管，钢管材质为Q235B级材料,未注明下弦杆为ø159x6，未注明腹杆为ø89x4；
3、本工程应尽量减少打孔过程中对主体结构产生的应力集中，焊缝等级不低于二级。
4、图中后增撑杆与梁、柱均用焊接连接。
5、构件的防火等级按建筑要求处理。
6、本工程采用桁架进行增强，钢管长度应根据设计进行放样，并予以复核。
7、本工程增强前需先在钢材表面进行喷砂除锈处理。
8、本工程未尽事宜详见（GB50661-2011）《钢结构焊接规范》.
9、图中标注梁柱截面均为原厂房现场勘测尺寸,图中数据以标注为准，请勿测量;
所有尺寸需由放样后确定，图中标注仅供参考。
10、钢梁在下方加桁架加固高度为1m。
11、安装中出现安全和不确定因素应通知设计院，经确认后方可继续施工。
12、厂房在使用中应定期检查，发现安全隐患等不确定因素应通知设计院，经确认后方可继续生产使用。

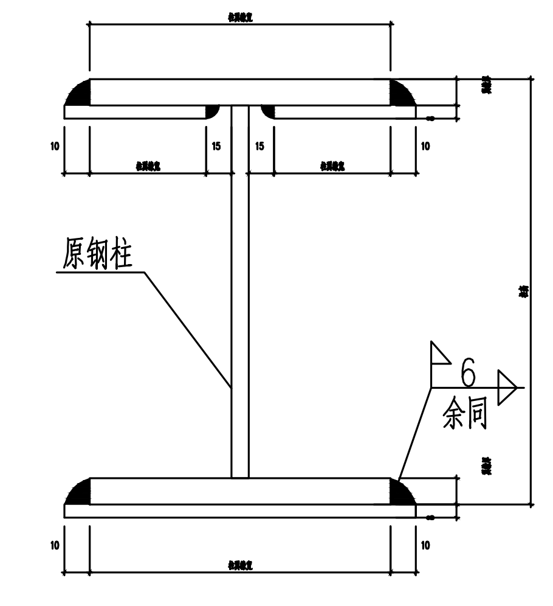

1-1

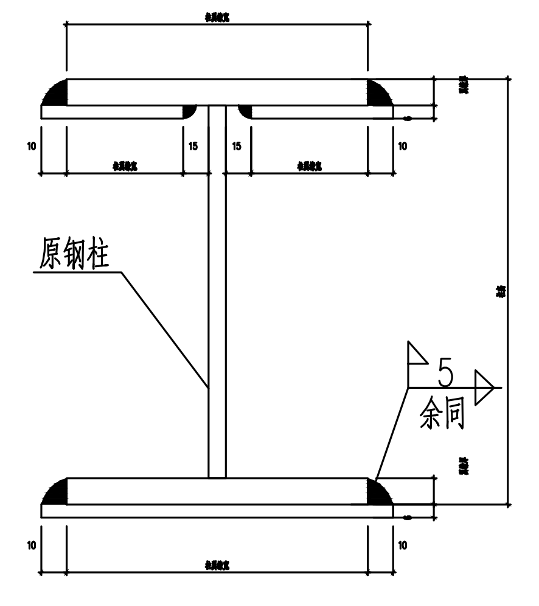

2-2

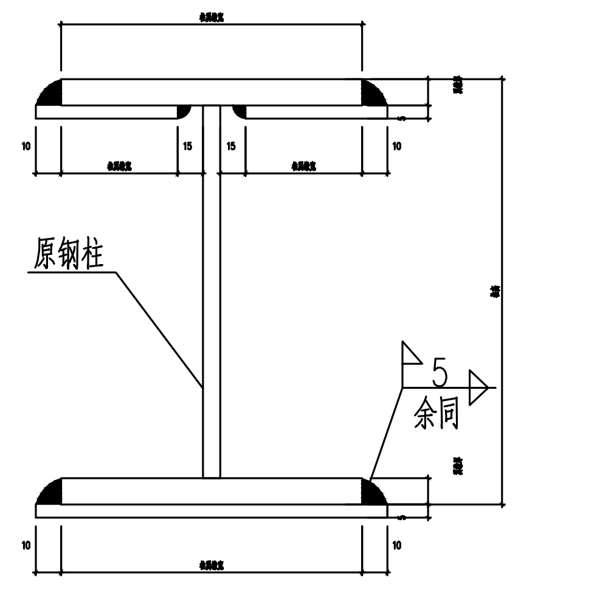

3-3

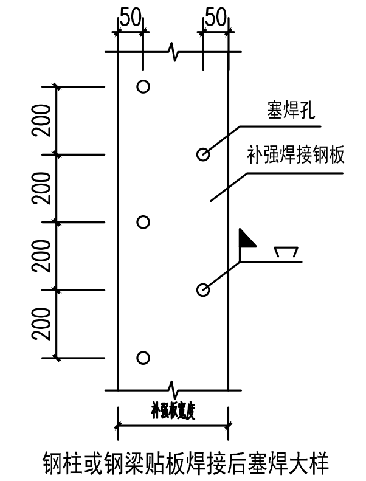
50
50
200
200
200
200
塞焊孔
补强焊接钢板
补强板宽度

钢柱或钢梁贴板焊接后塞焊大样

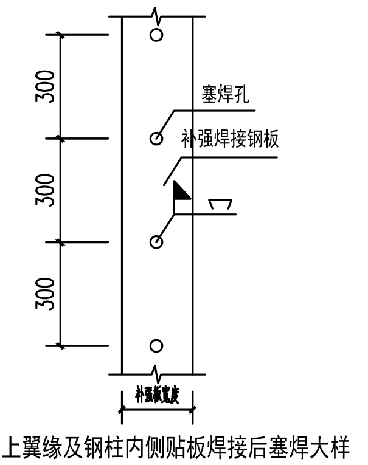
300
300
300
塞焊孔
补强焊接钢板
补强板宽度

钢梁上翼缘及钢柱内侧贴板焊接后塞焊大样

说明：塞焊孔的最小直径不得小于开孔板厚度加8mm，最大直径应为最小直径值加3mm 和开孔件厚度的2.25倍两值中较大者。

增强说明:

1. 增强钢板钢号选择：Q355B钢。
2. 所有尺寸需由放样后确定，图中标注仅供参考。
3. 钢构件表面除锈后用两道红丹打底，构件的防火等级按建筑要求处理;
4. 图中标注梁柱截面均为原设计图中尺寸,图中数据以标注为准，请勿测量。
5. 安装中出现安全和不确定因素应通知设计院，经确认后方可继续施工。
6. 厂房在使用中应定期检查，发现安全隐患等不确定因素应通知设计院，经确认后方可继续生产使用。
7. 本工程未尽事宜详见（GB50661-2011）《钢结构焊接规范》。
8. 本工程为现场焊接，应尽量减少焊接过程中对主体结构产生的应力集中，焊缝等级不低于二级。
9. 后增构件与原构件焊接连接时均采用满焊；钢板焊接现场施工时，先采用间断
300mm焊接300mm，再补焊未焊接处，一律满焊。

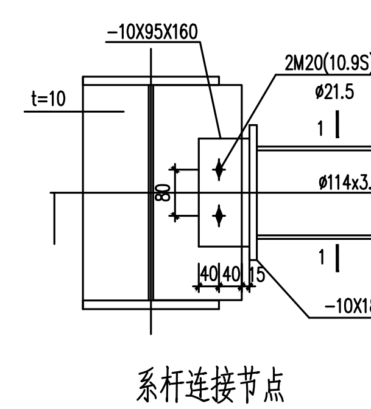
-10X95X160
2M20(10.9S)
ø21.5
t=10
1
ø114x3.0
80
40
40
15
-10X180X180

系杆连接节点

系杆均采用Q235B钢

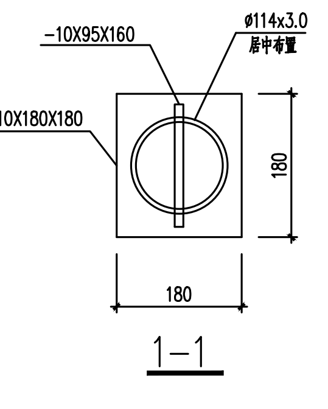
-10X95X160
ø114x3.0
居中布置
-10X180X180
180
180
1-1

系杆增强大样

系杆增强说明：
1.增强所用圆管采用 Q235B材质。
2.未注明处螺栓为M20。
3.焊缝长度为满焊。
4.未注明的节点板切角为 $\angle$ 20 20。
5.须按实放样后方可下料、施工。
6.柱采用压杆进行加固，压杆长度应根据设计进行放样，并予以复核。
7.本工程未尽事宜详见（GB50661-2011）《钢结构焊接规范》.
8.安装中出现安全和不确定因素应通知设计院，经确认后方可继续施工。
9.厂房在使用中应定期检查，发现安全隐患等不确定因素应通知设计院，经确认后方可继续生产使用。

会签栏	专 业	签 名	日 期
	建 筑		
	结 构		
	给排水		
	电 气		
	暖 通		

备 注 栏

设计单位

浙江恒欣设计集团
Zhejiang Hengxin Design Group

建筑行业(建筑工程)甲级	A233000514
市政行业专业乙级	A233000514
风景园林设计专项乙级	A233000514
岩土工程（勘察）甲级	B233000514
岩土工程（设计）乙级	B233000514
城乡规划编制	乙[浙]城规编142080

浙江恒欣设计集团
股份有限公司
ZHEJIANG HENGXIN DESIGN GROUP CO.,LTD.
嘉兴市南湖区金港路35号（亚太路交叉口）恒欣大厦8楼
THE 8TH FLOOR HENGXIN MANSION35 JINGANG RD. JIAXING ZHEJIANG
网址：WWW.SQHX.COM
全国投诉统一号码：400-9006561
区域 服 务 电 话：13956909527

建设单位
安徽晨皖电力工程有限公司

工程名称
安徽麦特电子股份有限公司0.85MW 光伏发电项目

子项
厂房

工程编号	2023-AHHX-502		
出图日期	2023.10.19		
	签 名		日 期
项目经理	周立冬	周立冬	
项目负责人	商立军	商立军	
审 定	谢忱	谢忱	
审 核	商立军	商立军	
专业负责人	商立军		
校 对	梁涛	梁涛	
设 计	王磊	王磊	
绘 图	王磊		

图 名
GJ1增强布置图

图 号	结构-04	版次	1

执业专用章（按规定加盖）

未盖出图专用章无效